Drucktaster nicht beleuchtbar - Einbaudurchmesser 18,2 mm, Schraubanschluss, 1 Ö + 1 S, schwarz

1.01.102.011/0104

Approbationen	
CCC	true
Allgemein	
Blendenform	vorstehende Blende
Blendenfarbe	opak schwarz
Bundform	rund
Einbaumaße	
Bunddurchmesser	22 mm
Bauhöhe	10,5 mm
Einbautiefe	34 mm
Einbauöffnung	18,2 mm
Mechanischer Aufbau	
Befestigung	Gewindering
Anschluss	Schraubanschluss
Kontaktsystem	Brücken-Schleifkontakt
Kontaktfunktion	tastend
Kontaktbestückung	1 Ö + 1 S
Kontaktwerkstoff	Ag
Beleuchtung	nein
Lampenfassung	nein
Mechanische Kennwerte	
Betätigungskraft max.	9,5 N
Betätigungsweg	5 mm
Schaltweg Öffner	2,1 mm
Schaltweg Schließer	3,7 mm
Anschlagfestigkeit max.	100 N
Elektrische Kennwerte	
Schaltspannung AC max.	250 V
Schaltstrom max.	2 A
Durchgangswiderstand nach Lebensdauer max.	200 mΩ
Sonstige Angaben	
Lebensdauer min. (Schaltzyklen)	50.000 Zyklus
Schutzart frontseitig	IP40 gem. DIN EN 60529 (IP65 mit Dichtungskappe)
Arbeitstemperatur min.	-25 °C
Arbeitstemperatur max.	+85 °C

Technische Angaben sind annähernd und dienen nur der groben Orientierung bei der Produktwahl.
Änderungen und Irrtümer bleiben vorbehalten. Bilder und sonstige Darstellungen ähnlich.
Weitere Informationen unter www.rafi.de unter Impressum/Datenschutz.

Lagertemperatur min.	-40 °C
Lagertemperatur max.	+90 °C
Umweltbeständigkeit	nach IEC 60068-2-14, -30, -33 und -78
Gewicht	14 g
Flammklasse nach UL 94	V 0
Glühdrahtprüfung nach IEC 60695-2-1	ja
ROHS konform	ja
REACH konform	ja

Einbaubohrung

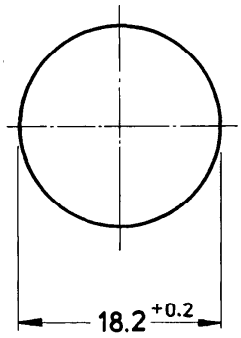

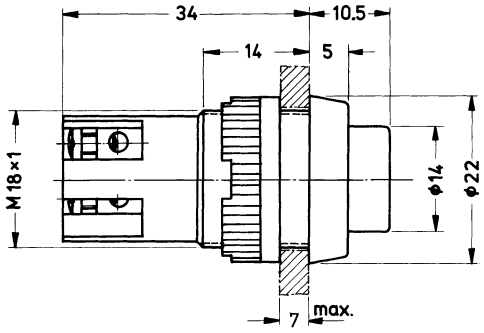

Technische Angaben sind annähernd und dienen nur der groben Orientierung bei der Produktwahl.
Änderungen und Irrtümer bleiben vorbehalten. Bilder und sonstige Darstellungen ähnlich.
Weitere Informationen unter www.rafi.de unter Impressum/Datenschutz.